ELEVACION VIGA VPT 3 65 / VARIABLE
ELEVACION VIGA VPT 6 65 / VARIABLE
ESCALA 1:75

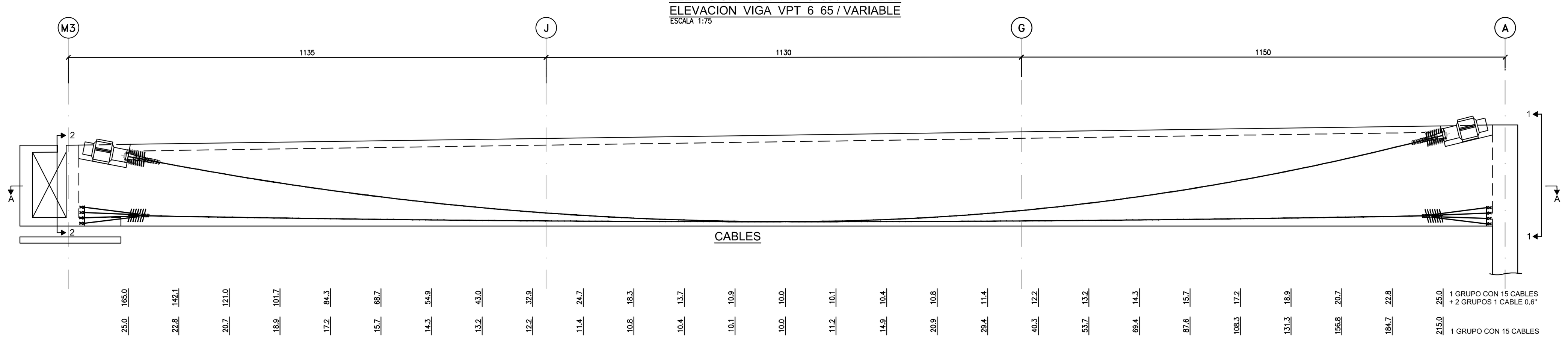

SOPORTES

PLANTA VIGA VPT 3 65 / VARIABLE
PLANTA VIGA VPT 6 65 / VARIABLE
ESCALA 1:75

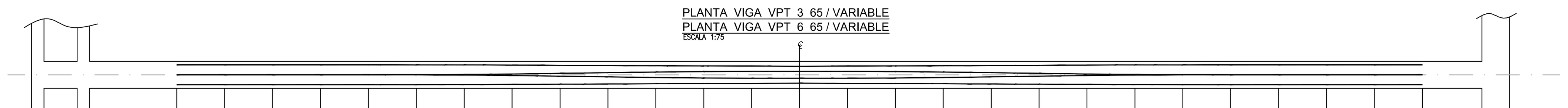

DISTANCIAS AL ℄	1300	1200	1100	1000	900	800	700	600	500	400	300	200	100	00.00	100	200	300	400	500	600	700	800	900	1000	1100	1200	1300
DUCTO 3	+24.0	+24.0	+24.0	+24.0	+24.0	+23.9	+23.7	+23.3	+22.8	+22.2	+21.7	+21.3	+21.1	+21.0	+21.1	+21.3	+21.7	+22.2	+22.8	+23.3	+23.7	+23.9	+24.0	+24.0	+24.0	+24.0	+24.0
DUCTO 1	0.0	0.0	0.0	0.0	0.0	+0.2	+0.8	+1.9	+3.4	+5.1	+6.6	+7.7	+8.3	+8.5	+8.3	+7.7	+6.6	+5.1	+3.4	+1.9	+0.8	+0.2	0.0	0.0	0.0	0.0	0.0
DUCTO 2	0.0	0.0	0.0	0.0	0.0	−0.2	−0.8	−1.9	−3.4	−5.1	−6.6	−7.7	−8.3	−8.5	−8.3	−7.7	−6.6	−5.1	−3.4	−1.9	−0.8	−0.2	0.0	0.0	0.0	0.0	0.0
DUCTO 4	−24.0	−24.0	−24.0	−24.0	−24.0	−23.9	−23.7	−23.3	−22.8	−22.2	−21.7	−21.3	−21.1	−21.0	−21.1	−21.3	−21.7	−22.2	−22.8	−23.3	−23.7	−23.9	−24.0	−24.0	−24.0	−24.0	−24.0

CORTE A - A
ESCALA 1/75

PLANTA VIGA VPT 3 65 / VARIABLE
PLANTA VIGA VPT 6 65 / VARIABLE
ESCALA 1:75

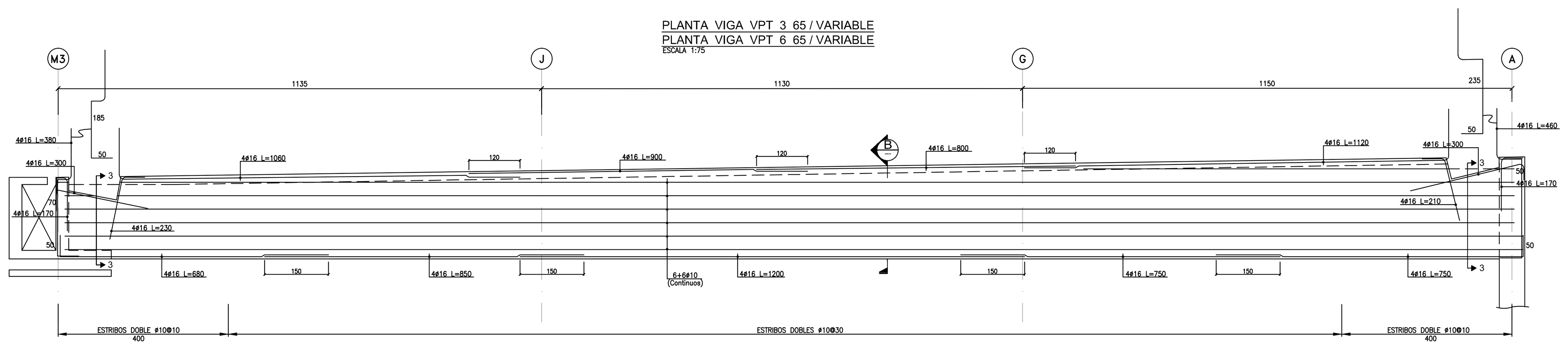

REFUERZOS

ESPECIFICACIONES TECNICAS

1.– *MATERIALES*

1.1.– HORMIGON (H40)
RESISTENCIA CILINDRICA CARACTERIST. EN TRANSFERENCIA: f' ci ≥ 230 kg/cm²
RESISTENCIA CILINDRICA CARACTERIST. A LOS 28 DIAS : f' c ≥ 350 kg/cm² (H–40)

TAMAÑO MAXIMO ARIDOS 3/4" (20 mm).

1.2.– ACERO NO POSTENSADO:
ACERO. A63–42H
LONGITUD MINIMA DE ANCLAJES Y TRASLAPOS SEGUN CAP Y AASHTO 96
RECUBRIMIENTOS: DUCTOS (MIN.) =3.8cms.
RESTO =2.5cms.

1.3.– ACERO POSTENSADO
CABLES DE ACERO BAJA RELAJACION: GRADO 270 KSI,ø0.5'', A=1.40 cm²
DEBE CUMPLIR LAS SIGUIENTES NORMAS.
ALAMBRES ALTA RESISTENCIA ASTM A421–80
CABLES DE 7 ALAMBRES ASTM A416–80

1.4.– MORTERO DE INYECCION
RESISTENCIAS:
A LOS 7 DIAS, BD=200kg/cm²
A LOS 28 DIAS, BD=300kg/cm²

BD= RESISTENCIA MEDIA EN PROBETA CILINDRICA DE H=80mm. Y ø=99mm.
LA FLUIDEZ MEDIDA POR EL CONO DE MARSH DEBE ESTAR COMPRENDIDA ENTRE 30 Y 45 SEGUNDOS.

1.5.– LOS DUCTOS SERAN VAINAS DE ACERO øi 90mm (INTERIOR).
LOS COEFICIENTES DE FRICCION ESTIMADOS SON:
μ=0.22
K=0.0025 (POR METRO)

1.6.– ANCLAJES CTT TIPO CR–22 (15/0.6") – ANCLAJES VSL S6N – CR–24 19–06"

1.7.– GATO MULTICABLE G3–420
AREA PISTON 602.4cm²

2.– *TENSADO*

–TODOS LOS CABLES QUE COMPONEN UN DUCTO, DEBEN SER TENSADOS SIMULTANEAMENTE.

2.1.– SECUENCIA, FUERZAS DE TENSADO Y ELONGACIONES.
SEGUN TABLA EN PLANO 2

2.– *ARRIOSTRAMIENTO*

–DURANTE EL PROCESO DE CONSTRUCCION DE LAS VIGAS, ESTAN DEBEN DEBEN SER ARRIOSTRADAS LATERALMENTE EN LOS TERCIOS DE SU LUZ.

– VPT 3 : CONTRAFLECHA ESTIMADA EN TRANSFERENCIA = 0 mm.
– VPT 6 : CONTRAFLECHA ESTIMADA EN TRANSFERENCIA = 0 mm.

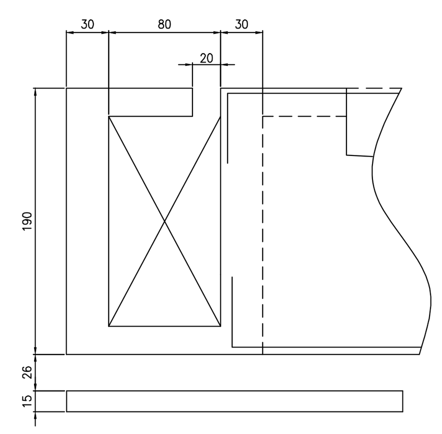

DETALLE APOYO VIGA VPT-3 Y VPT-6
S/ESC.

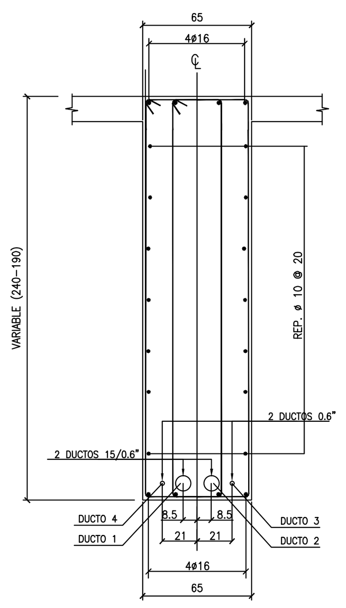

SECCION B
ESC. 1:25

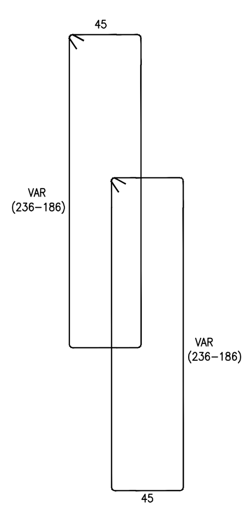

ESTRIBO DOBLE
ø10@30 L=VARIABLE

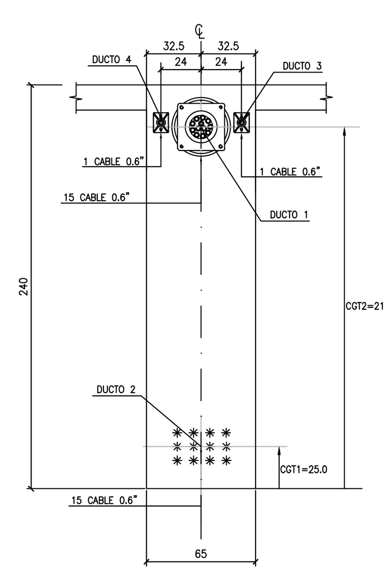

VISTA 1 - 1
ESC. 1:25

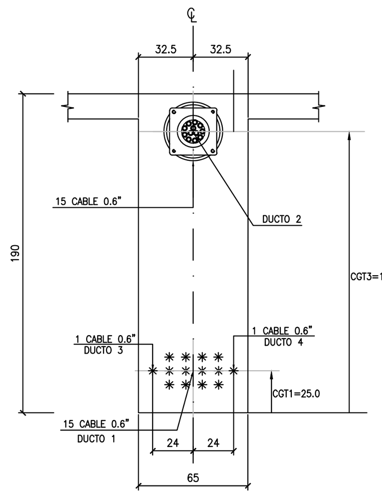

VISTA 2 - 2
ESC. 1:25

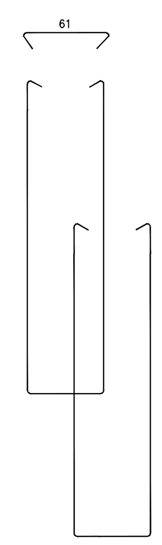

ESTRIBO DOBLE
ZONA DE TENSADO

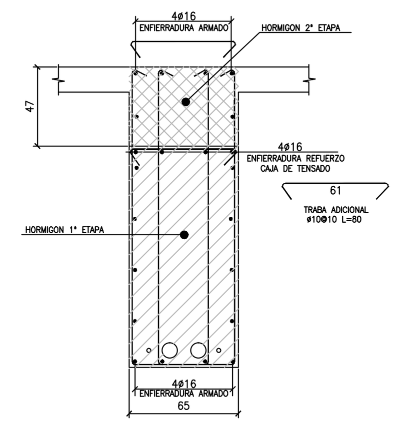

SECCION 3-3
ESC. 1:25

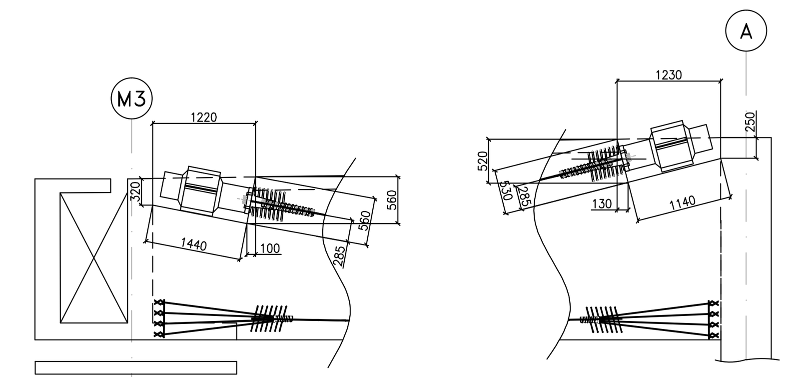

DETALLE CAJAS DE TENSADO
ESC. 1:50

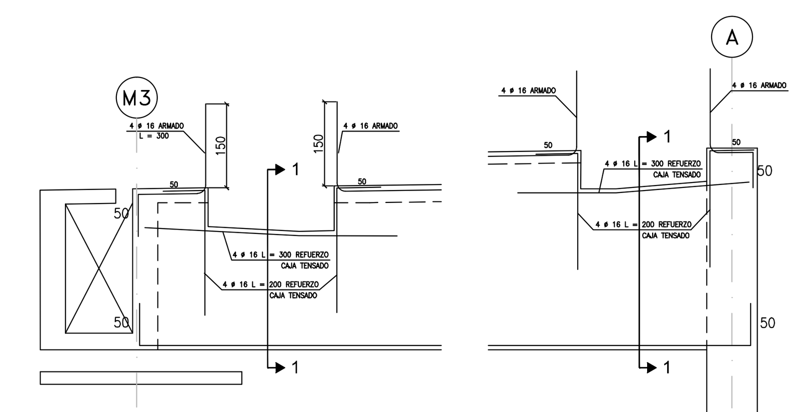

DETALLE CAJAS DE TENSADO
ESC. 1:50

MODIFICACIONES:					

SOCIEDAD CONCESIONARIA
PLAZA DE LA CIUDADANÍA S.A.

CONSTRUCTORA BROTEC, ECHEVERRÍA IZQUIERDO Y BRAVO IZQUIERDO LTDA.
PROYECTISTA :
ARQUITECTO : CRISTIAN UNDURRAGA
COORDINACION GENERAL : ORLANDO ETCHEBERRIGARAY, PABLO LOPEZ
COORDINACION ESPECIAL : ALICIA ROSS
COLABORADORES PRINCIPALES : FERNANDO PERSOGLIO, FRANCISCO FARIAS, CARLOS R. FLORES, RODRIGO MARTINEZ, MARCOS BARRIENTOS

COORDINACIÓN TÉCNICA :
UNDURRAGA & DEVES ARQUITECTOS
CALLE NAVARRA 3873-LAS CONDES-SANTIAGO-CHILE
TELEFONOS 2467529-2467528-FAX 2467528

GOBIERNO DE CHILE
MINISTERIO DE OBRAS PÚBLICAS
COORDINACIÓN GENERAL DE CONCESIONES
PROYECTO PLAZA DE LA CIUDADANÍA ETAPA 1

APROBADO POR :
MINISTERIO DE OBRAS PUBLICAS
INSPECTOR FISCAL
SOCIEDAD CONCESIONARIA PLAZA DE LA CIUDADANÍA S.A.
DIRECTOR DE PROYECTO

EMISIONES	PARA:	FECHA:
6	REVISION AS-BUILT	16/11/05

REFERENCIAS:

N

AREA
CENTRO INTERNACIONAL DE LAS CULTURAS

PLANO DE
VIGAS VPT-3 VPT-6

PLAN MAESTRO

FECHA: 09/09/2004
ESCALA: F/ESCALA
DIBUJO: J.C.R.
PROYECTO: J.M.B.
FIRMA:
No. DE LÁMINA:
PDLC-EST-CIC-33
REVISIÓN:
AS BUILT

ARCHIVO PLAZA DE LA CIUDADANIA